中学校対抗　環境クイズ選手権　トーナメント表
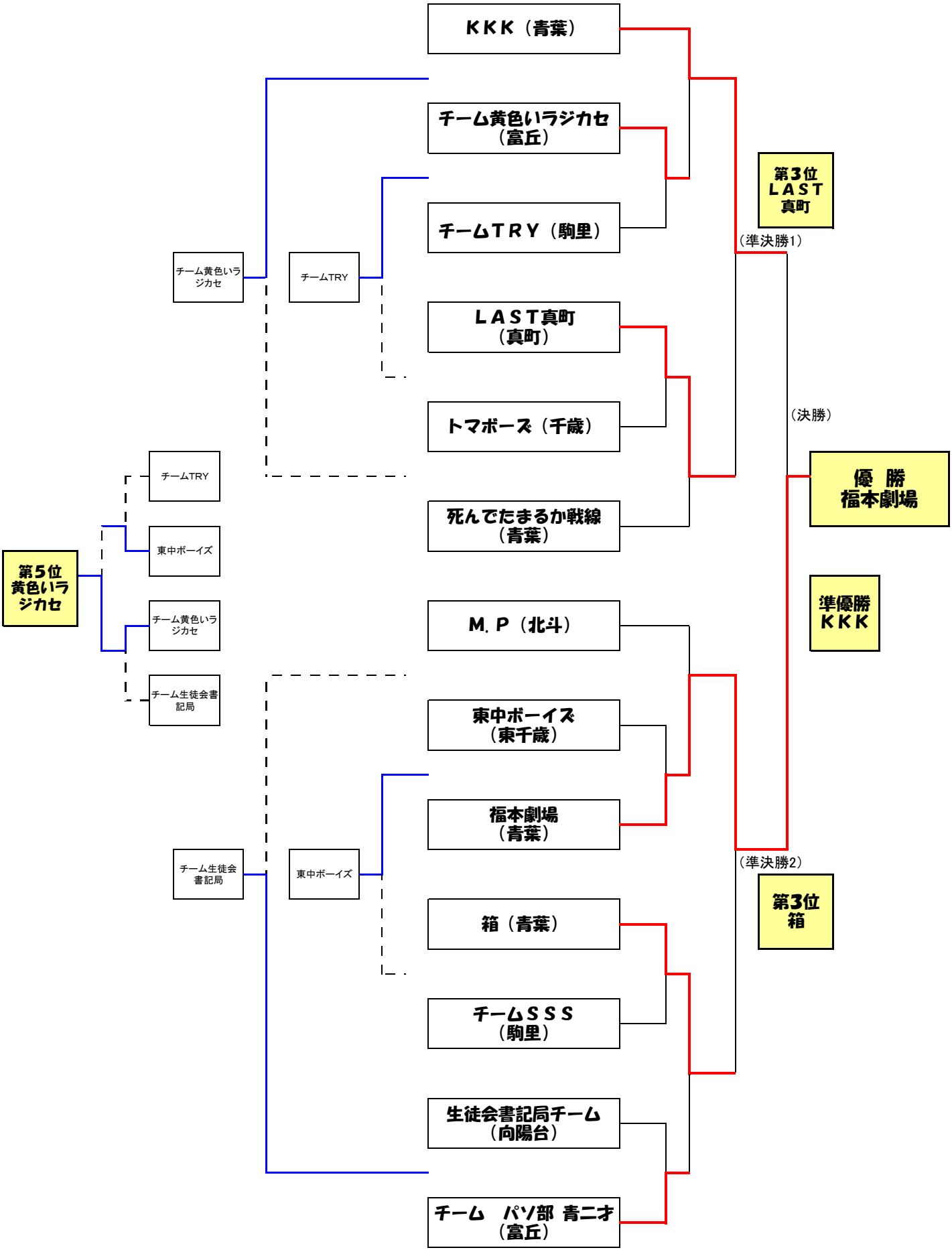
【5-6位】　【7-8位】　【9-13位】　【3位】　【優勝決定戦】